Référence Produit

Passes câbles plastique ABAKOU
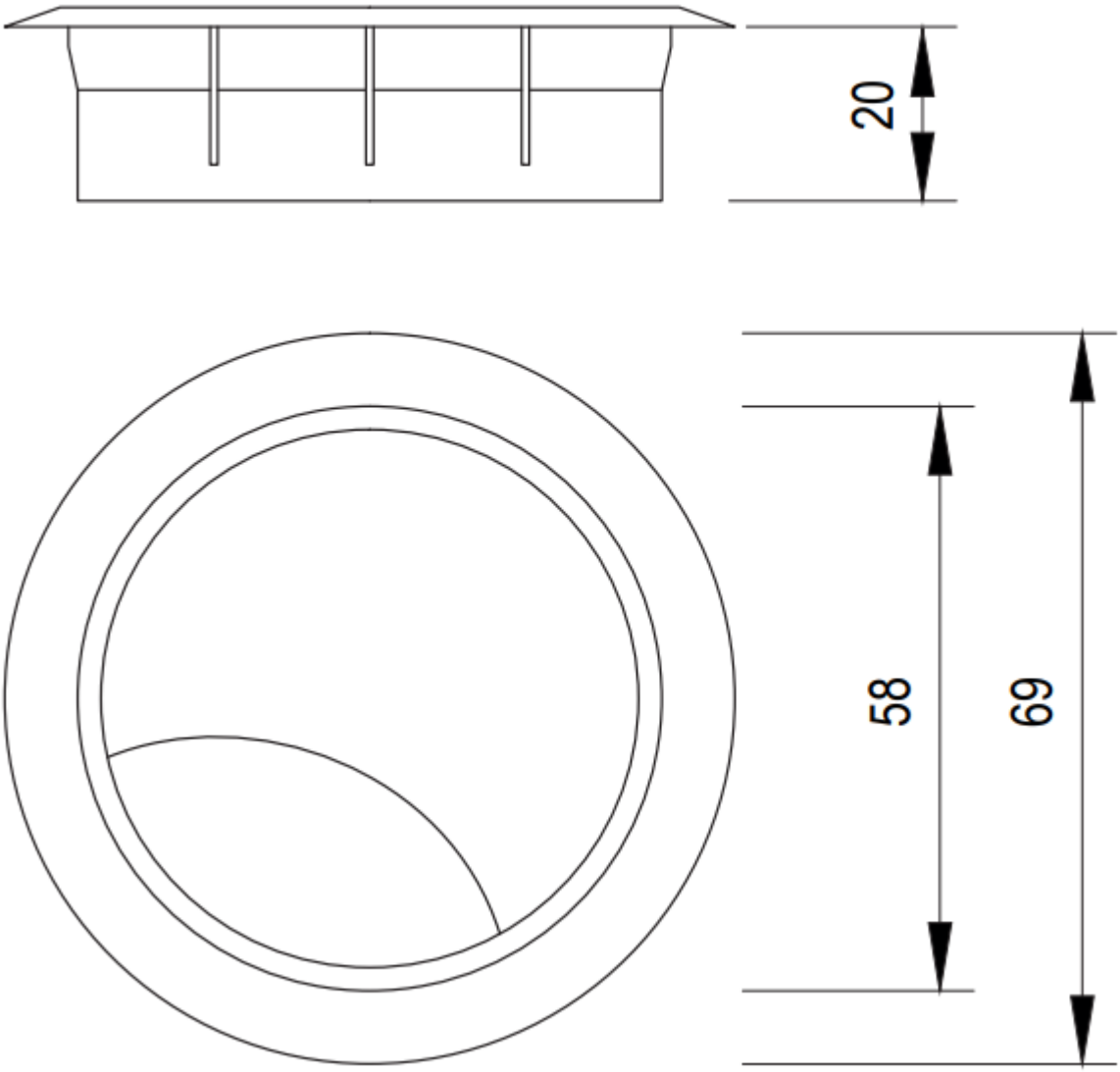
11347/ 84401/ 84402/ 84403/ 84404/ 84405/ 84406